PRODUCED BY AN AUTODESK STUDENT VERSION

FORMAS GERAIS

Legenda de desníveis	
Hachura	Desnível (cm)
	25.0

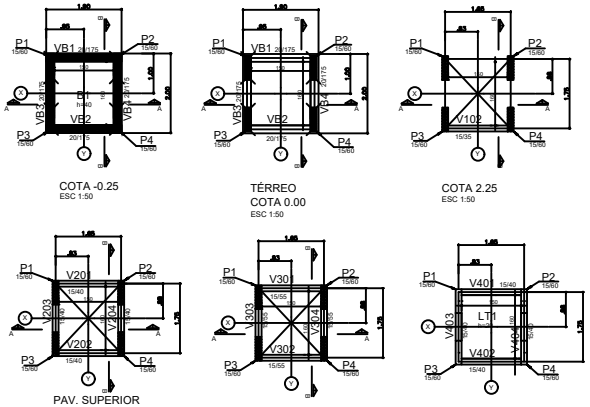

COTA -0.25
ESC 1:50

TÉRREO
COTA 0.00
ESC 1:50

COTA 2.25
ESC 1:50

PAV. SUPERIOR
COTA 3.13
ESC 1:50

COTA 5.93
ESC 1:50

COTA 6.83
ESC 1:50

CORTES

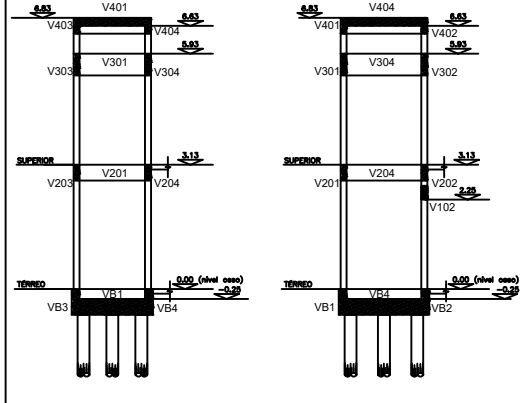

CORTE AA
ESC 1:50

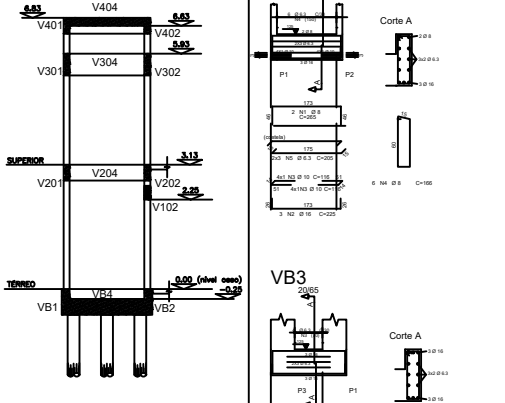

CORTE BB
ESC 1:50

VB1

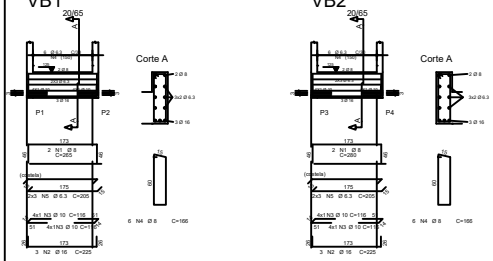

VB2

VB3

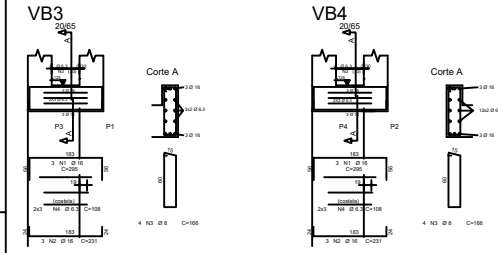

VB4

DETALHES DE LOCAÇÃO

CONVENÇÃO DE MOMENTOS E FORÇAS

OBSERVAÇÕES:
FZ - FORÇA VERTICAL (Z)
FX e FY - FORÇAS HORIZONTAIS (X)
MX e MY - MOMENTOS (Nm)
ESFORÇOS COM VALORES CARACTERÍSTICOS

CONVENÇÃO PARA COTAS ACUMULADAS EM LOCAÇÕES E DISTÂNCIAS AOS EIXOS LOCAIS SECUNDÁRIOS

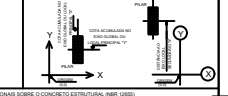

OBSERVAÇÕES ADICIONAIS SOBRE O CONCRETO ESTRUTURAL (NBR 12655)

D) O CONCRETO ESTRUTURAL DEVE ATENDER TAMBÉM AOS SEGUINTES REQUISITOS:

I) CONSUMO MÍNIMO DE CIMENTO POR m³ DE CONCRETO PRESCO LEÊNCIADO CONFORME NA IT 10.2B E VALOR INDICADO ABAIXO;
II) RELAÇÃO A/C (ÁGUA/CIMENTO) EM PESO CONFORME NA IT 10.2 SUPERIOR AO VALOR INDICADO NA TABELA ABAIXO;
III) MASSA ESPECÍFICA APARENTE DO CONCRETO PRESCO NO INTERVALO ENTRE 2200 kg/m³ E 2800 kg/m³ ;
IV) MÓDULO DE DEFORMAÇÃO ESTÁTICO MÍNIMO (PARA FINS DE DESPOSIL CONFORME NA IT 10.2B E NO INTERIOR DO ITEM 10.2 DA NBR 6118 CONSTANTE NA TABELA ABAIXO.

Classe de resistência	Relação A/C (Água/cimento)	Fck	Módulo de elasticidade
C10 MPa	0,85 kg	0,82	18 GPa
C15 MPa	0,75 kg	0,65	21 GPa
C20 MPa	0,65 kg	0,55	24 GPa
C25 MPa	0,60 kg	0,48	27 GPa
C30 MPa	0,55 kg	0,42	30 GPa
C35 MPa	0,50 kg	0,37	32 GPa
C40 MPa	0,45 kg	0,37	34 GPa

O CUMPRIMENTO DO MÓDULO MÍNIMO, REFERENCIADO NO ITEM ANTERIOR DEVERÁ SER CONFIRMADO CONFORME O PRESCRITO NA NBR 6122, SENDO CONSIDERADO MESTA FORMA O MÓDULO DE DEFORMAÇÃO TANGENTE INICIAL DO CONCRETO.
OBS: PILAR(ES): PILAR(ES) ESTRUTURAL(IS) COMPRIMIDO(S) DO CONCRETO ARMADO QUE DEVERÁ SER DIMENSIONADO COM A ÁREA DA SEÇÃO TRANSVERSAL DO